扉　色／M5	
W	ホワイト
M	木　目
扉色／S3	
IW	アイスホワイト
BR	ブライトレッド
ME	チーク
BE	ブラック

仕　様	
トップ	ステンレスSUS304　銀河エンボス　0．6t　ゴミ収納器
側　板	低圧メラミン化粧パーティクルボード　12t
地　板	片面フラッシュ　17．5t　EBコーティング化粧板
背　板	片面フラッシュ　17．5t
台　輪	両面化粧パーティクルボード　12t
扉	両面化粧パーティクルボード　12t
丁　番	ワンタッチスライド式丁番
把　手	アルミー文字把手
その他	小物入れ　　包丁差し

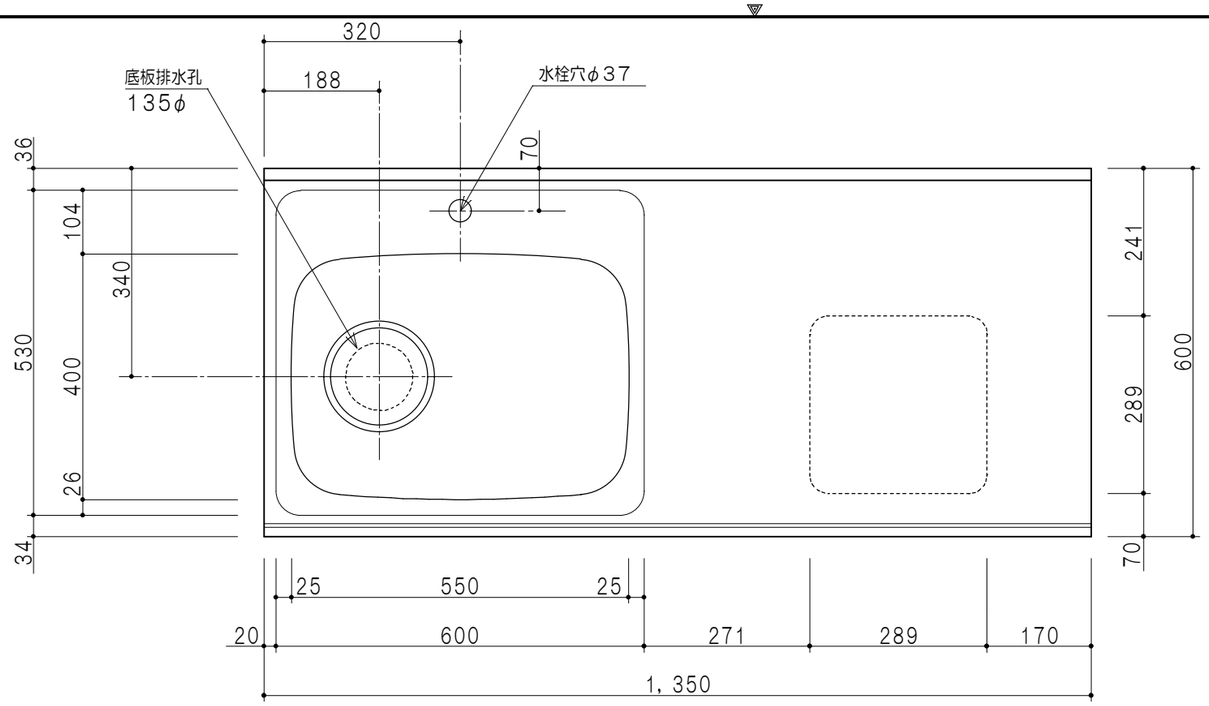

平面図

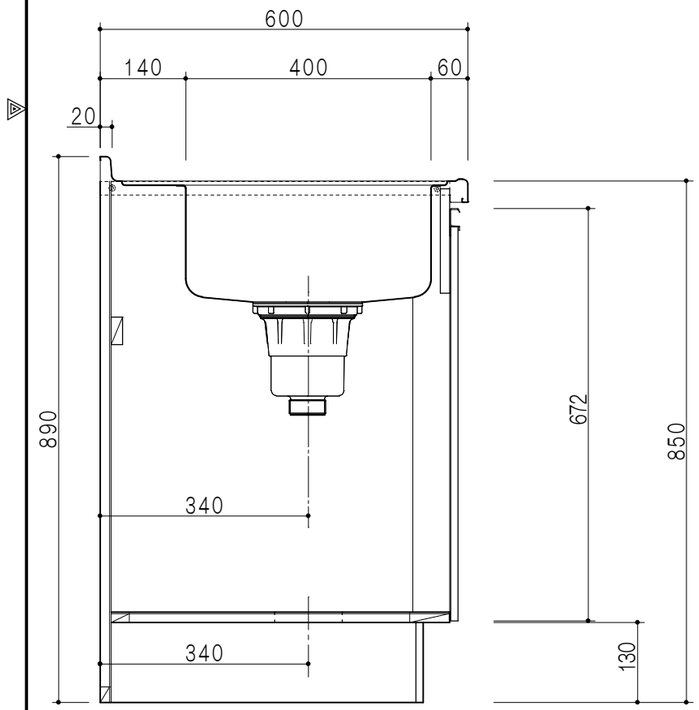

A－A断面図

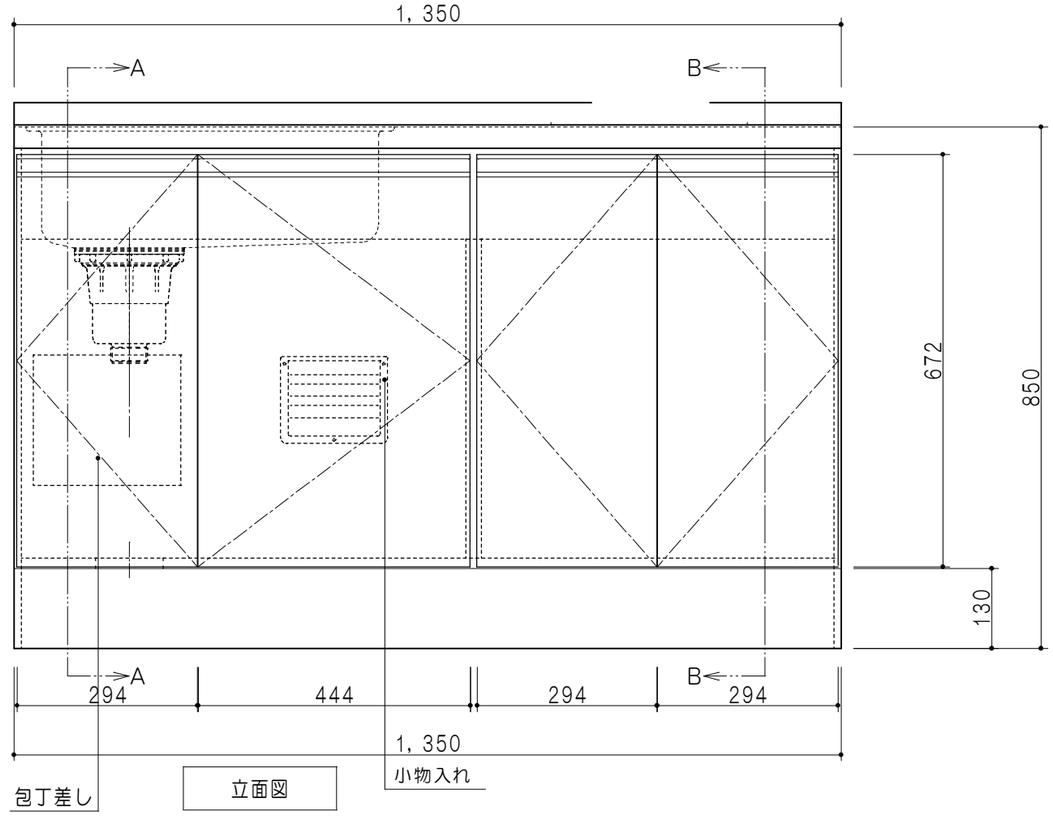

立面図

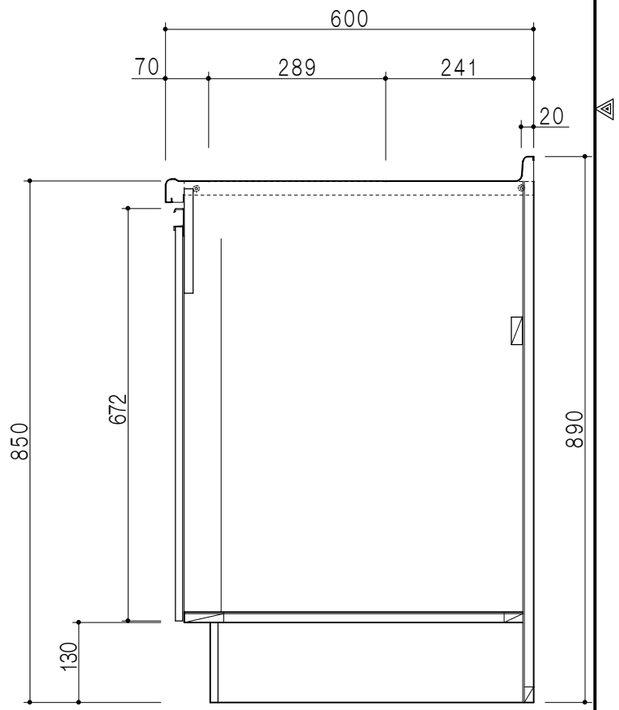

B－B断面図

名称	図面名称		SCALE	DATA	CHECKED	DRAWING	SHEET NO.
コンパクトキッチン　流し台	M5（S3）－135DS1（左）□	マイセット株式会社	1/10	2014．09．14		M．I	