仕　　様	
トップ	ステンレスSUS430　ゴミ収納器
側　板	低圧メラミン化粧パーティクルボード　12t
地　板	ステンレス貼り　片面フラッシュ
背　板	MDF　2．5t
扉	両面化粧パーティクルボード　12t
丁　番	ワンタッチスライド式丁番
把　手	アルミー文字把手
その他	小物入れ　　包丁差し

扉　色	
W	ホワイト
M	木　目

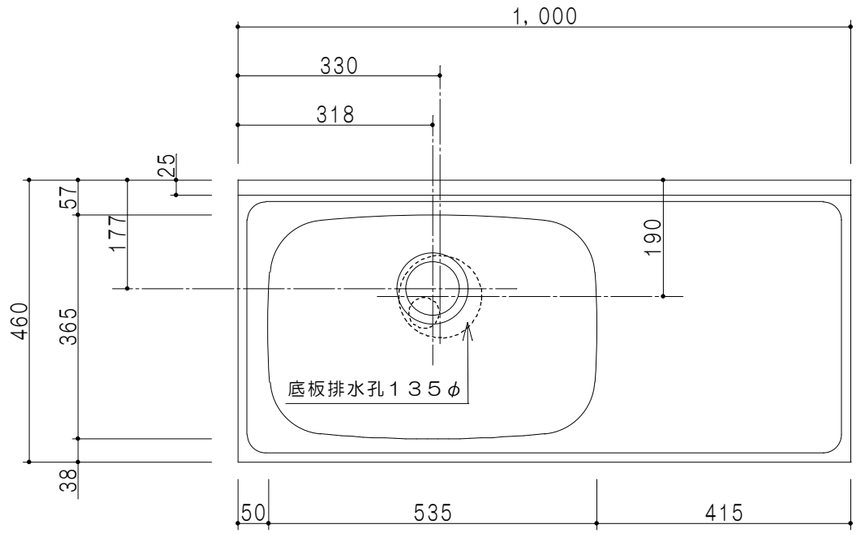

平面図

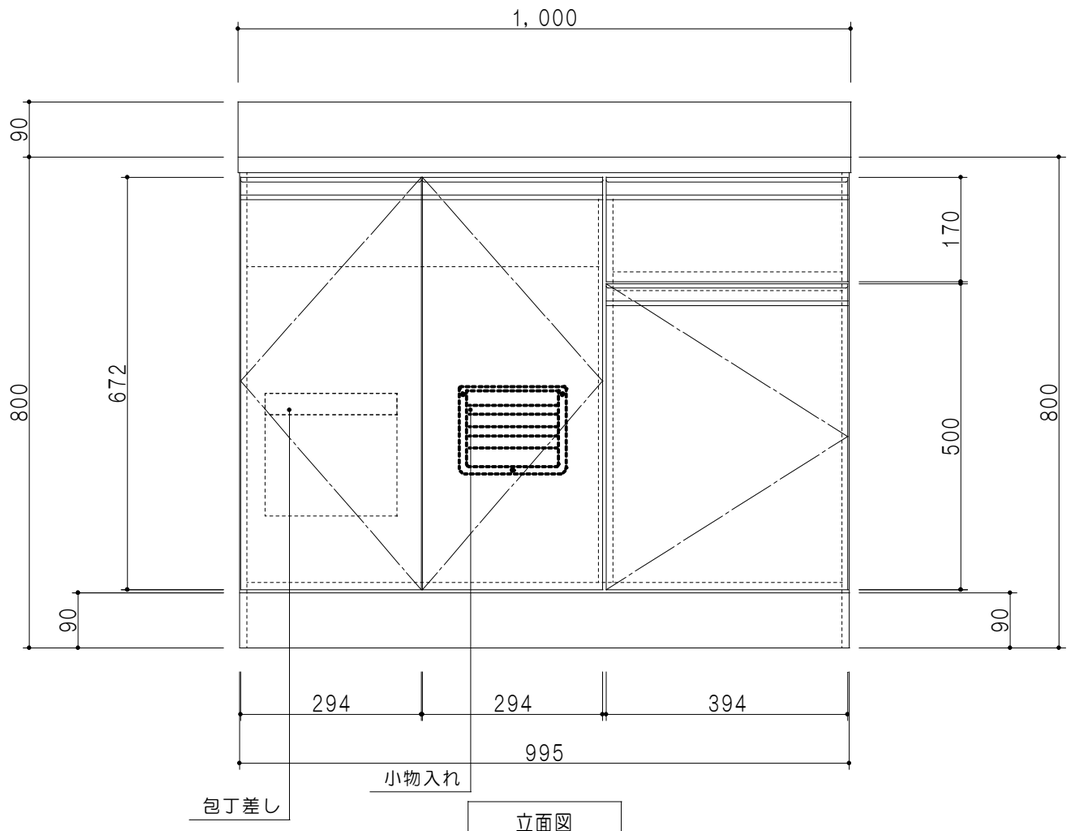

立面図

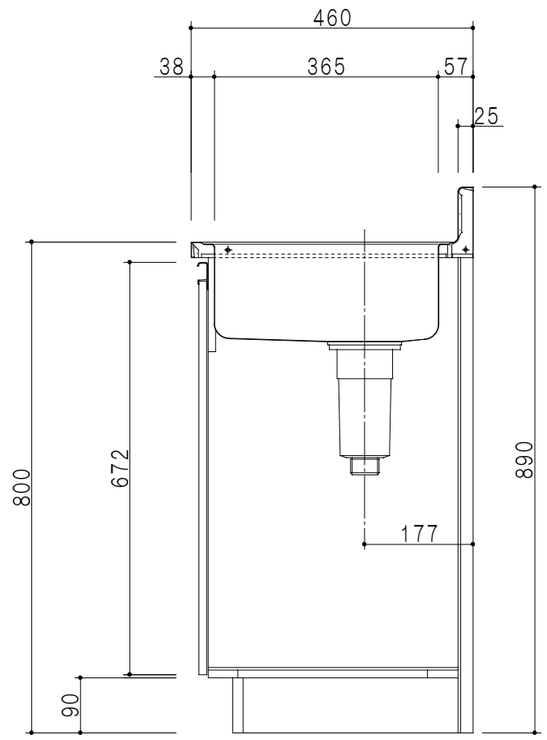

断面図

名称	図面名称		SCALE	DATA	CHECKED	DRAWING	SHEET NO.
薄型　一槽流し台	M3－100S（左）□	マイセット株式会社	1/10	2014.09.06		M.I	